平成２３年度全国高校総体両丹予選会

男子の部

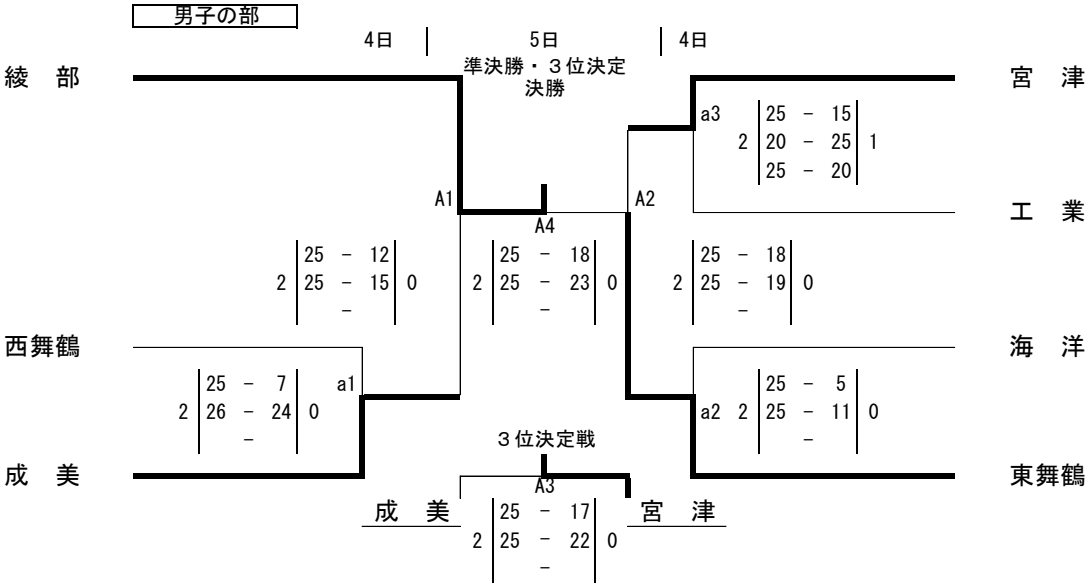

１位　綾　部	２位　東舞鶴	３位　宮　津	４位　成　美
５位　西舞鶴	６位　工　業	７位　海　洋	

女子の部

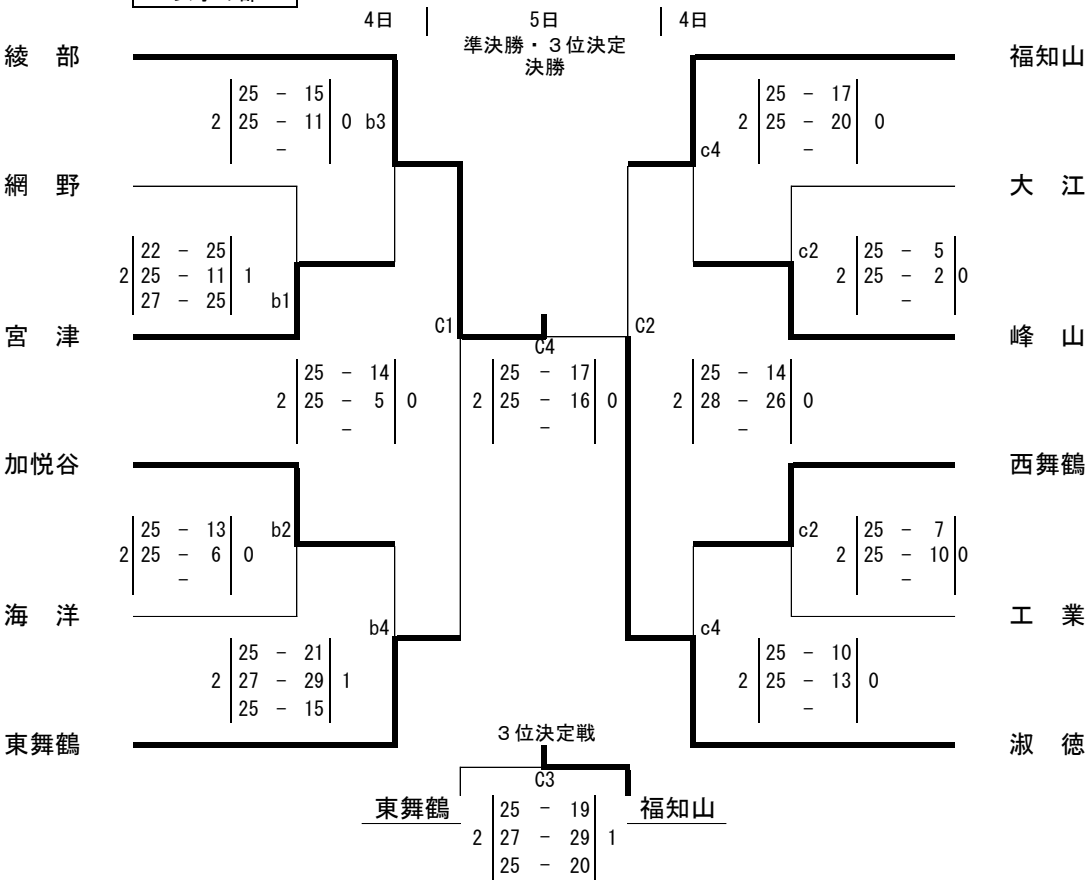

１位　綾　部	２位　淑　徳	３位　福知山	４位　東舞鶴
５位　加悦谷	６位　峰　山	７位　西舞鶴	８位　宮　津